ASTER®

CATALOGO DE PRODUCTOS 2020

TORNILLOS PARA MADERA

POZI - DRIVE

Fabricados con un acero de alta calidad y la aleación de varios metales que generan la dureza necesaria para su uso. Este tornillo cuenta con una punta aguja la cual facilita su perforación, posterior al dentado característico y patentado de los ***TORNILLOS ASTER***, el cual permite una mejor penetración. Ademas de contar con un baño de zincado tropicalizado el cual lo hace resistente a climas húmedos y salinos evitando así su corrosión y/o oxidación.

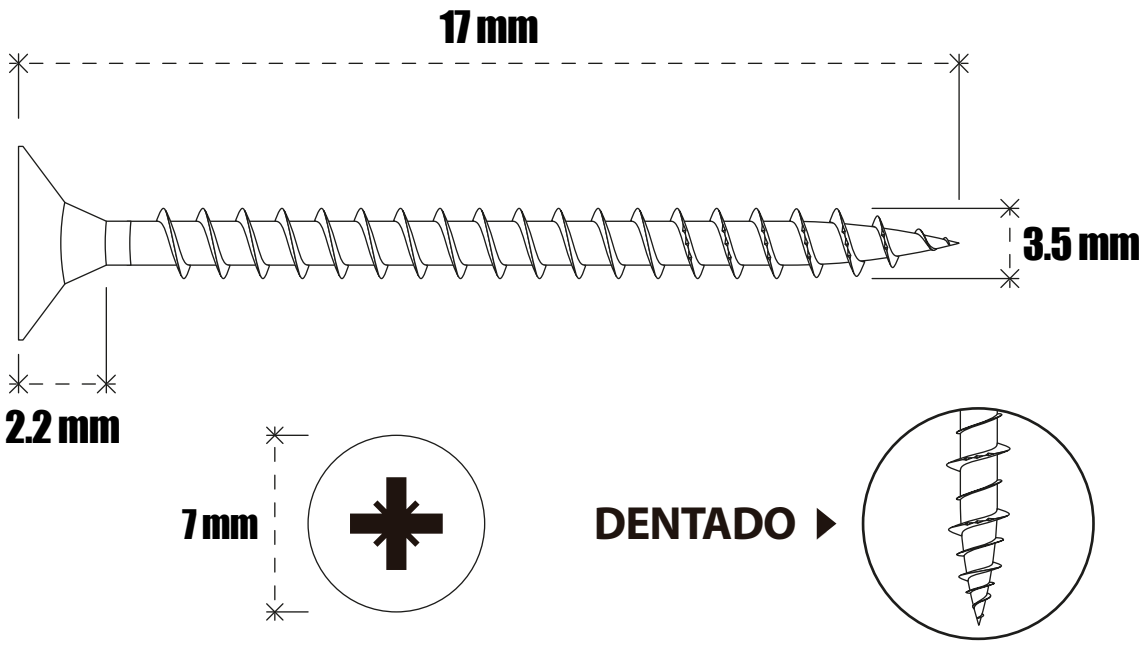

3.5 x 15 mm		
DESCRIPCIÓN	**x CAJÓN MASTER**	**x CAJA**
Tornillo Aster para Madera **POZI** 3.5 x 15 mm	36 Cajas	1000 Tornillos

3.5 x 17 mm		
DESCRIPCIÓN	**x CAJÓN MASTER**	**x CAJA**
Tornillo Aster para Madera **POZI** 3.5 x 17 mm	24 Cajas	1000 Tornillos

3.5 x 20 mm		
DESCRIPCIÓN	**x CAJÓN MASTER**	**x CAJA**
Tornillo Aster para Madera **POZI** 3.5 x 20 mm	24 Cajas	1000 Tornillos

3.5 x 25 mm		
DESCRIPCIÓN	**x CAJÓN MASTER**	**x CAJA**
Tornillo Aster para Madera **POZI** 3.5 x 25 mm	24 Cajas	1000 Tornillos

3.5 x 30 mm		
DESCRIPCIÓN	**x CAJÓN MASTER**	**x CAJA**
Tornillo Aster para Madera **POZI** 4.0 x 30 mm	18 Cajas	1000 Tornillos

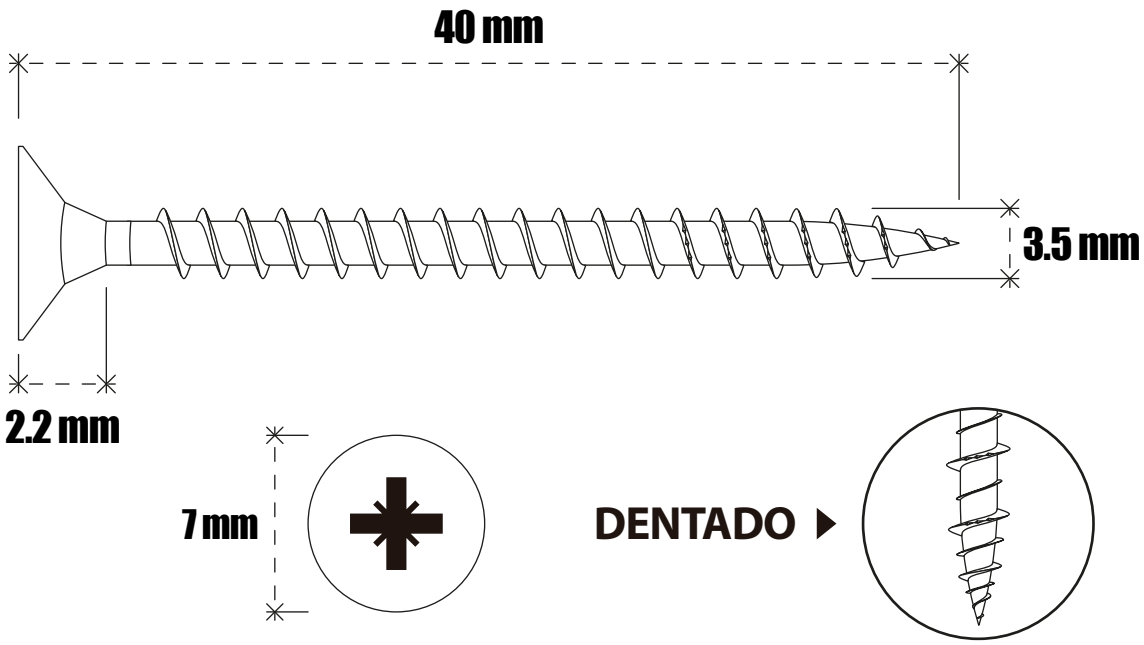

3.5 x 35 mm		
DESCRIPCIÓN	**x CAJÓN MASTER**	**x CAJA**
Tornillo Aster para Madera **POZI** 3.5 x 35 mm	14 Cajas	1000 Tornillos

3.5 x 40 mm		
DESCRIPCIÓN	**x CAJÓN MASTER**	**x CAJA**
Tornillo Aster para Madera **POZI** 3.5 x 40 mm	12 Cajas	1000 Tornillos

3.5 x 45 mm		
DESCRIPCIÓN	**x CAJÓN MASTER**	**x CAJA**
Tornillo Aster para Madera **POZI** 3.5 x 45 mm	10 Cajas	1000 Tornillos

3.5 x 50 mm		
DESCRIPCIÓN	**x CAJÓN MASTER**	**x CAJA**
Tornillo Aster para Madera **POZI** 3.5 x 50 mm	14 Cajas	500 Tornillos

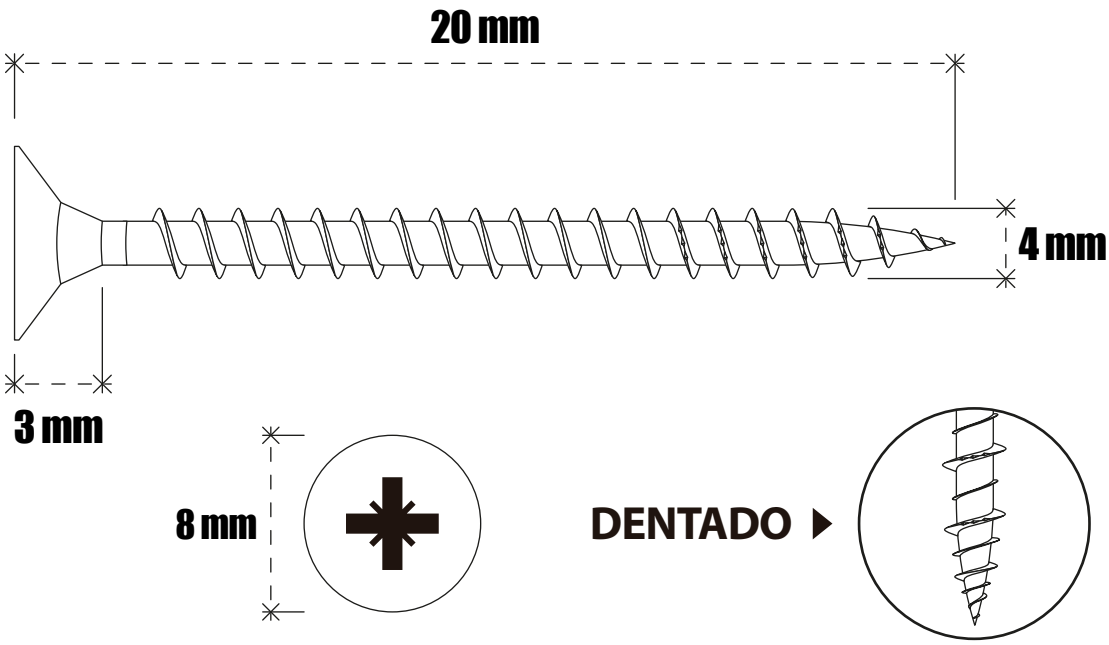

4.0 x 20 mm		
DESCRIPCIÓN	**x CAJÓN MASTER**	**x CAJA**
Tornillo Aster para Madera **POZI** 4.0 x 20 mm	24 Cajas	1000 Tornillos

4.0 x 25 mm		
DESCRIPCIÓN	**x CAJÓN MASTER**	**x CAJA**
Tornillo Aster para Madera **POZI** 4.0 x 25 mm	18 Cajas	1000 Tornillos

4.0 x 30 mm		
DESCRIPCIÓN	**x CAJÓN MASTER**	**x CAJA**
Tornillo Aster para Madera **POZI** 4.0 x 30 mm	24 Cajas	1000 Tornillos

4.0 x 35 mm		
DESCRIPCIÓN	**x CAJÓN MASTER**	**x CAJA**
Tornillo Aster para Madera **POZI** 3.5 x 35 mm	12 Cajas	1000 Tornillos

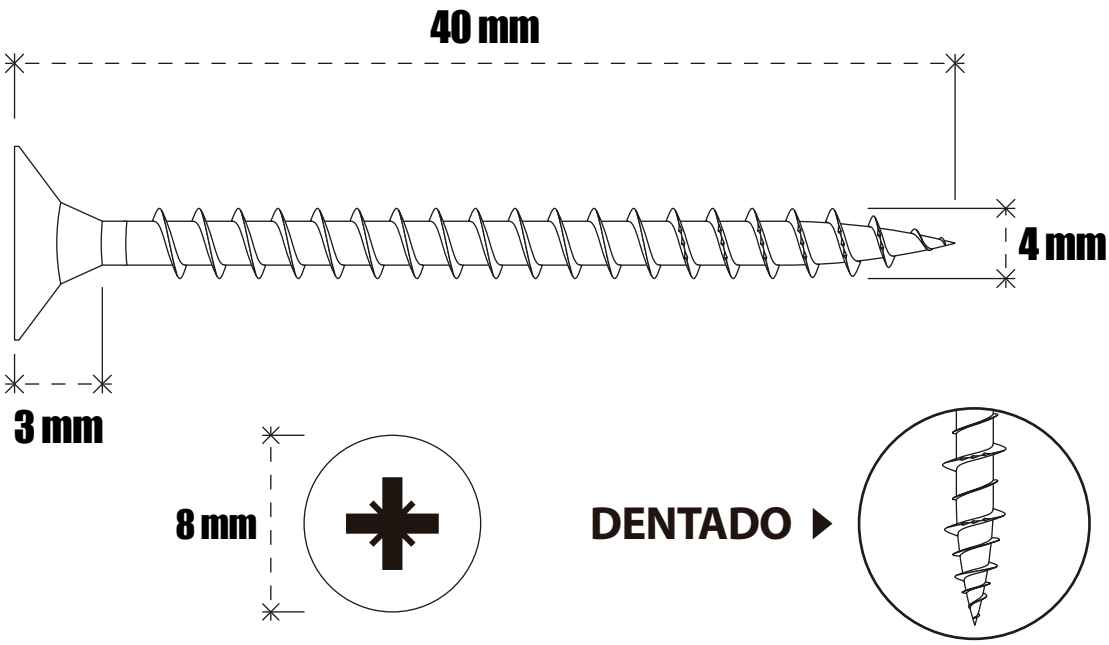

4.0 x 40 mm		
DESCRIPCIÓN	**x CAJÓN MASTER**	**x CAJA**
Tornillo Aster para Madera **POZI** 4.0 x 40 mm	10 Cajas	1000 Tornillos

4.0 x 45 mm		
DESCRIPCIÓN	**x CAJÓN MASTER**	**x CAJA**
Tornillo Aster para Madera **POZI** 4.0 x 45 mm	14 Cajas	500 Tornillos

4.0 x 50 mm		
DESCRIPCIÓN	**x CAJÓN MASTER**	**x CAJA**
Tornillo Aster para Madera **POZI** 4.0 x 50 mm	12 Cajas	500 Tornillos

4.0 x 60 mm		
DESCRIPCIÓN	**x CAJÓN MASTER**	**x CAJA**
Tornillo Aster para Madera **POZI** 4.0 x 60 mm	10 Cajas	500 Tornillos

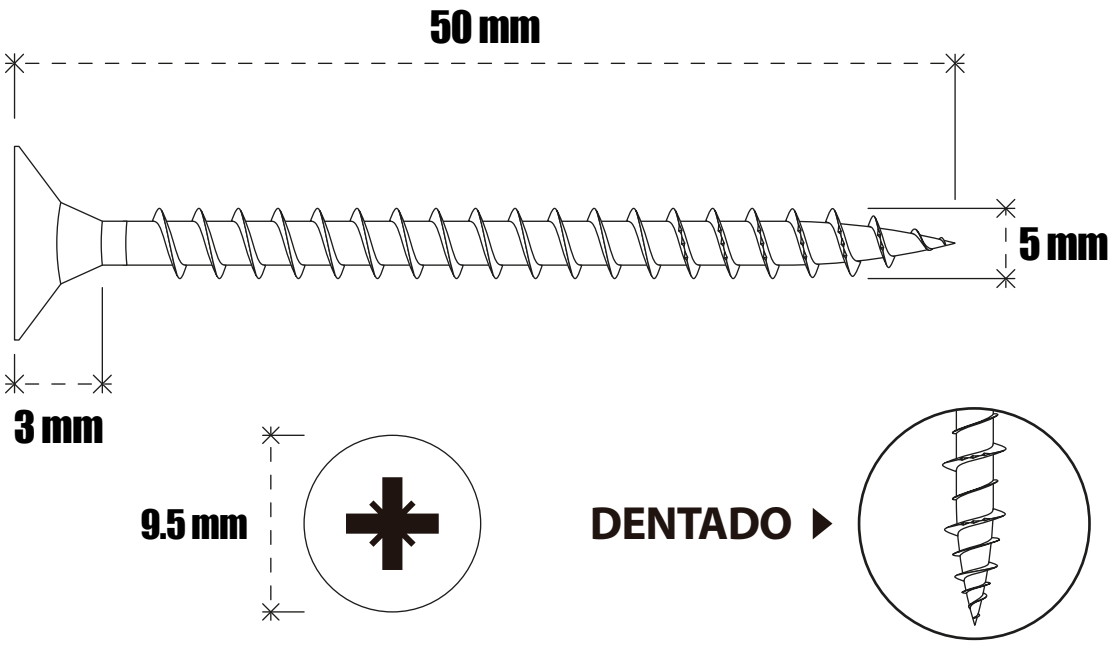

5.0 x 40 mm		
DESCRIPCIÓN	**x CAJÓN MASTER**	**x CAJA**
Tornillo Aster para Madera **POZI** 5.0 x 40 mm	14 Cajas	500 Tornillos

5.0 x 50 mm		
DESCRIPCIÓN	**x CAJÓN MASTER**	**x CAJA**
Tornillo Aster para Madera **POZI** 5.0 x 50 mm	10 Cajas	500 Tornillos

5.0 x 60 mm		
DESCRIPCIÓN	**x CAJÓN MASTER**	**x CAJA**
Tornillo Aster para Madera **POZI** 5.0 x 60 mm	8 Cajas	500 Tornillos

5.0 x 70 mm		
DESCRIPCIÓN	**x CAJÓN MASTER**	**x CAJA**
Tornillo Aster para Madera **POZI** 5.0 x 70 mm	14 Cajas	200 Tornillos

5.0 x 80 mm		
DESCRIPCIÓN	**x CAJÓN MASTER**	**x CAJA**
Tornillo Aster para Madera **POZI** 5.0 x 80 mm	12 Cajas	200 Tornillos

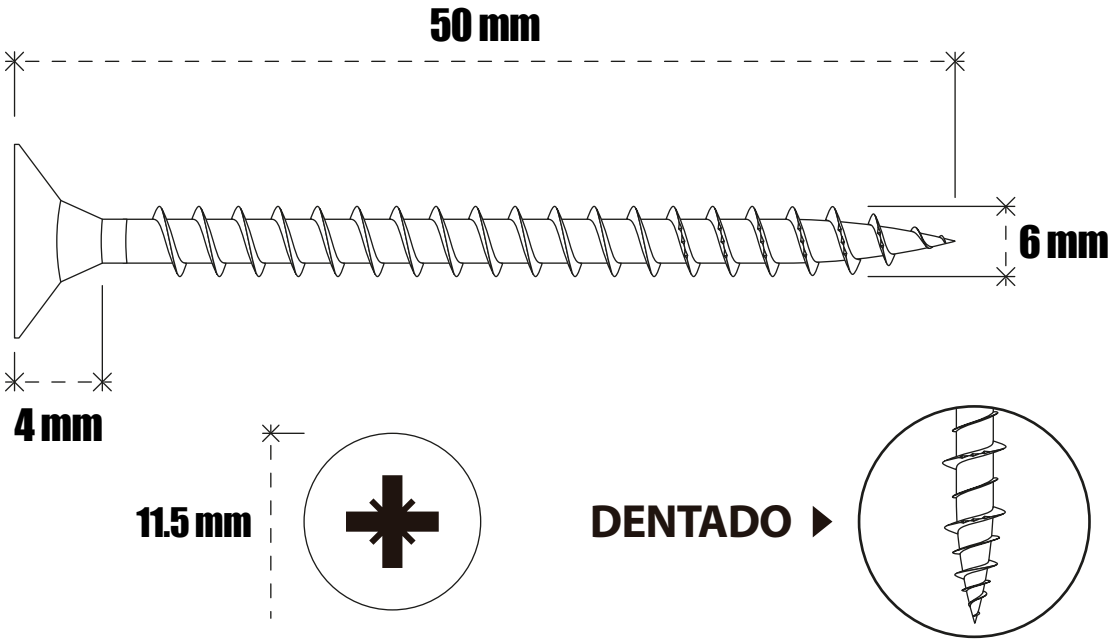

6.0 x 50 mm		
DESCRIPCIÓN	**x CAJÓN MASTER**	**x CAJA**
Tornillo Aster para Madera **POZI** 6.0 x 50 mm	18 Cajas	200 Tornillos

6.0 x 60 mm		
DESCRIPCIÓN	**x CAJÓN MASTER**	**x CAJA**
Tornillo Aster para Madera **POZI** 6.0 x 60 mm	14 Cajas	200 Tornillos

6.0 x 70 mm		
DESCRIPCIÓN	**x CAJÓN MASTER**	**x CAJA**
Tornillo Aster para Madera **POZI** 6.0 x 70 mm	12 Cajas	200 Tornillos

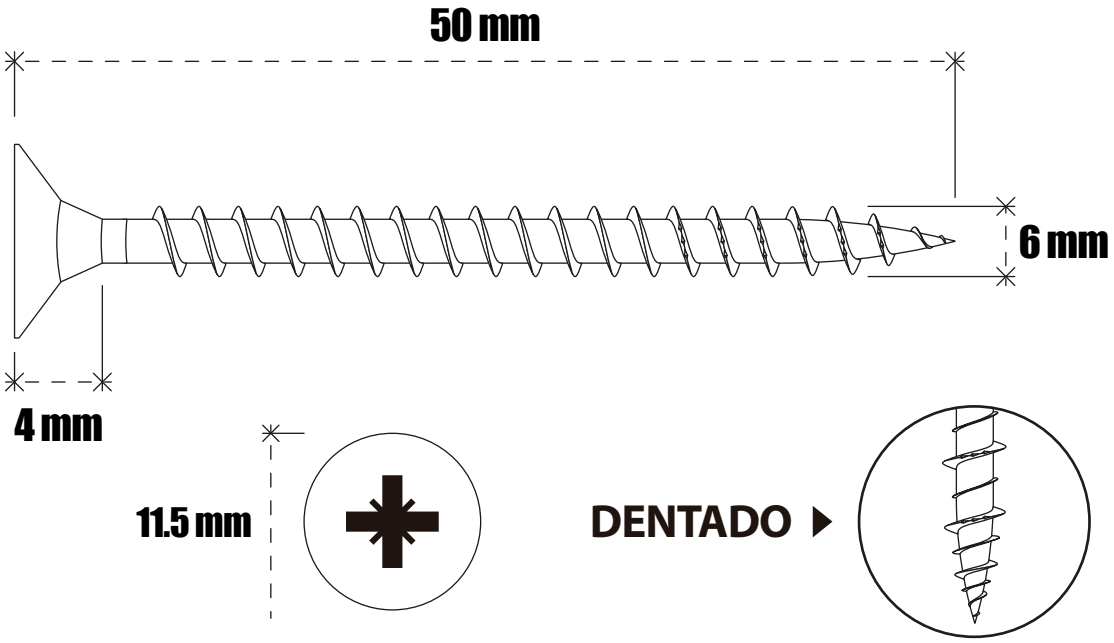

6.0 x 80 mm		
DESCRIPCIÓN	**x CAJÓN MASTER**	**x CAJA**
Tornillo Aster para Madera **POZI** 6.0 x 80 mm	10 Cajas	200 Tornillos

6.0 x 90 mm		
DESCRIPCIÓN	**x CAJÓN MASTER**	**x CAJA**
Tornillo Aster para Madera **POZI** 6.0 x 90 mm	10 Cajas	200 Tornillos

6.0 x 100 mm		
DESCRIPCIÓN	**x CAJÓN MASTER**	**x CAJA**
Tornillo Aster para Madera **POZI** 6.0 x 100 mm	18 Cajas	100 Tornillos

TORNILLOS PARA MADERA

AT - DRIVE

Fabricados con un acero de alta calidad y la aleación de varios metales que generan la dureza necesaria para su uso. Además de contar con un baño de zincado tropicalizado el cual lo hace resistente a climas húmedos y salinos evitando así su corrosión y/o oxidación. La característica principal de este producto es la forma de la cabeza, patentada por **TORNILLOS ASTER.** Permite que se fije directamente a la puntera como si fuera imantado, optimizando un 30% de ahorro en tiempo durante la producción.

SUPER FIJACIÓN DE LA PUNTERA AL TORNILLO

MAYOR RAPIDEZ DE PENETRACIÓN

MENOR ESFUERZO DE TORQUE

AHORRO DE TIEMPO

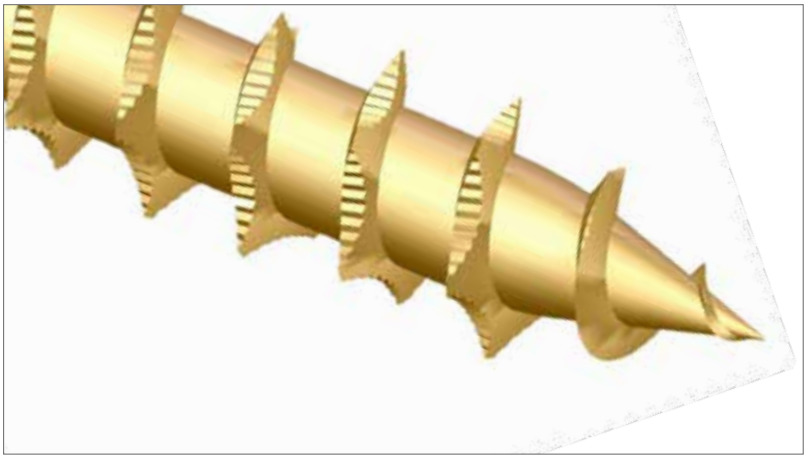

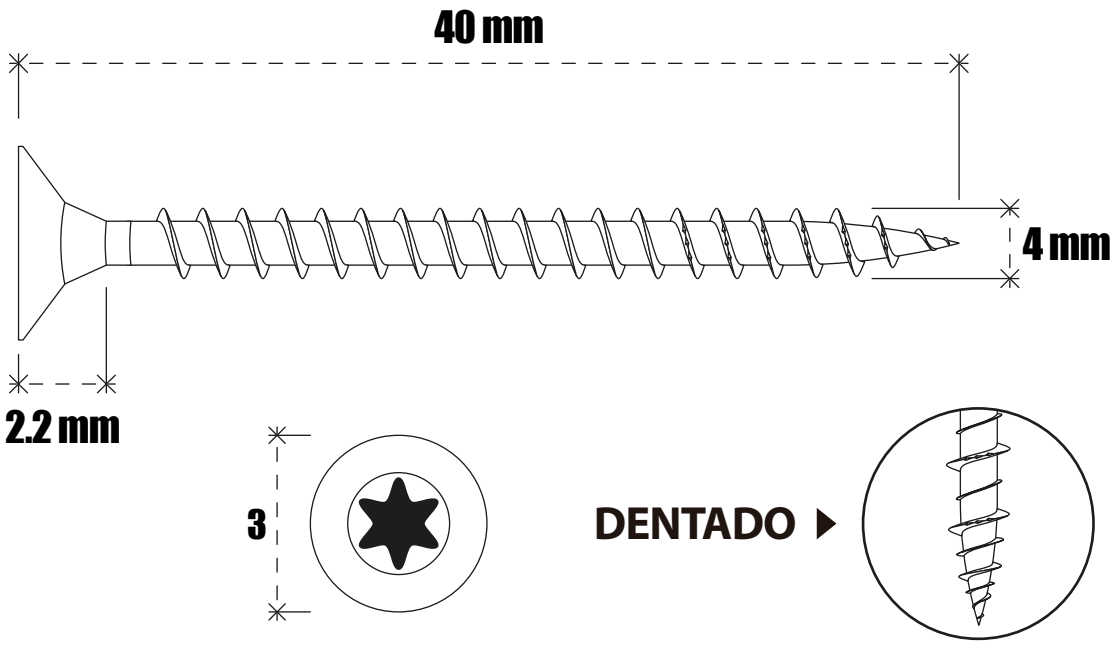

ATD 3.5 x 50 mm		
DESCRIPCIÓN	**x CAJÓN MASTER**	**x CAJA**
Tornillo Aster para Madera **POZI** 3.5 x 50 mm	14 Cajas	500 Tornillos

ATD 4.0 x 20 mm		
DESCRIPCIÓN	**x CAJÓN MASTER**	**x CAJA**
Tornillo Aster para Madera **ATE-DRIVE** 4.0 x 20 mm	24 Cajas	1000 Tornillos

ATD 4.0 x 30 mm		
DESCRIPCIÓN	**x CAJÓN MASTER**	**x CAJA**
Tornillo Aster para Madera **ATE-DRIVE** 4.0 x 30 mm	14 Cajas	1000 Tornillos

ATD 4.0 x 40 mm		
DESCRIPCIÓN	**x CAJÓN MASTER**	**x CAJA**
Tornillo Aster para Madera **ATE-DRIVE** 4.0 x 40 mm	10 Cajas	1000 Tornillos

ATD 4.0 x 50 mm		
DESCRIPCIÓN	**x CAJÓN MASTER**	**x CAJA**
Tornillo Aster para Madera **ATE-DRIVE** 4.0 x 50 mm	12 Cajas	500 Tornillos

TORNILLOS TORX PARA

ANCLAJE EN CONCRETO

Fabricado con una aleación de acero de alta calidad el cual posee la dureza necesaria para su uso. Este tornillo cuenta con una punta dentada patentada en la parte inferior que facilita la penetración en el material. En la parte superior se diseñaron hilos que ayudan a una fijación extrema.
Este producto trabaja con una puntera **Torx T30** que viene incluido en la caja. No requiere tarugo y solo se necesita hacer una guia con una broca de ¼".

- NO NECESITA TARUGO
- RAPIDEZ DE PENETRACION
- MENOR ESFUERZO DE TORQUE
- EXTREMA FIJACION AL CONCRETO

MADERA SOBRE PARED DE CONCRETO

TUBO DE ACERO SOBRE PARED DE LADRILLOS

VENTANA DE PVC SOBRE BASE DE CONCRETO

ÁNGULO DE ACERO SOBRE BASE DE CONCRETO

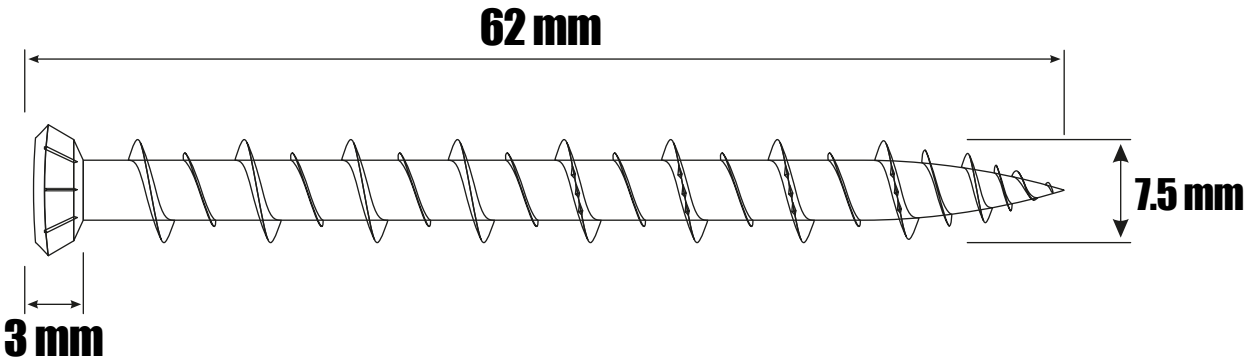

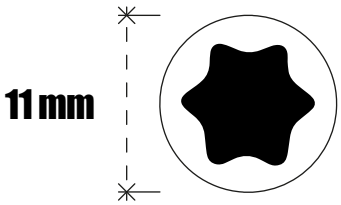

DENTADO ▸

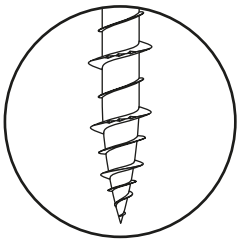

7.5 x 62 mm		
DESCRIPCIÓN	**x CAJÓN MASTER**	**x CAJA**
Tornillo Aster para Concreto **KTO** 7.5 x 62 mm	36 Cajas	50 Tornillos

7.5 x 72 mm		
DESCRIPCIÓN	**x CAJÓN MASTER**	**x CAJA**
Tornillo Aster para Concreto **KTO** 7.5 x 72 mm	36 Cajas	50 Tornillos

7.5 x 82 mm	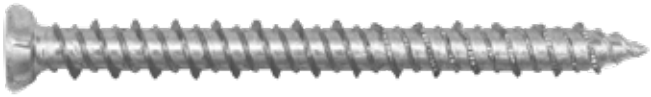	
DESCRIPCIÓN	**x CAJÓN MASTER**	**x CAJA**
Tornillo Aster para Concreto **KTO** 7.5 x 82 mm	18 Cajas	100 Tornillos

7.5 x 102 mm		
DESCRIPCIÓN	**x CAJÓN MASTER**	**x CAJA**
Tornillo Aster para Concreto **KTO** 7.5 x 82 mm	14 Cajas	100 Tornillos

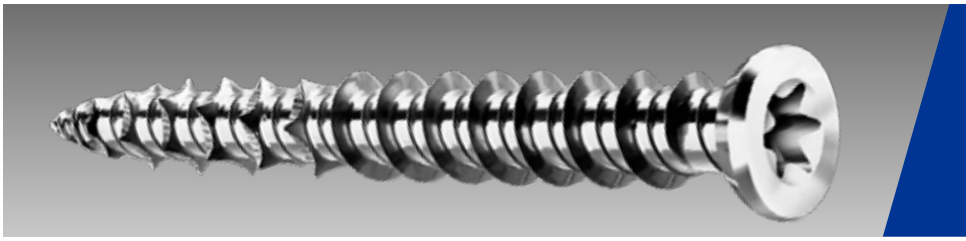

EXTREMA FIJACIÓN AL CONCRETO

TORNILLOS PARA ALUMINIO
PHILLIPS

Fabricado con una aleación de acero de alta calidad el cual posee la dureza necesaria para su uso.
Este tornillo cuenta con un diseño de hilo rosca dentado cortante y una punta patentada que permite una facil penetracion al aluminio. También posee una cabeza plana Phillips avellanada para una máxima fijación al aluminio

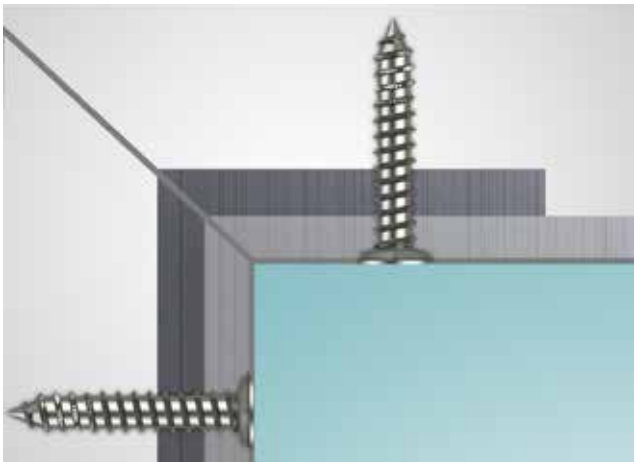

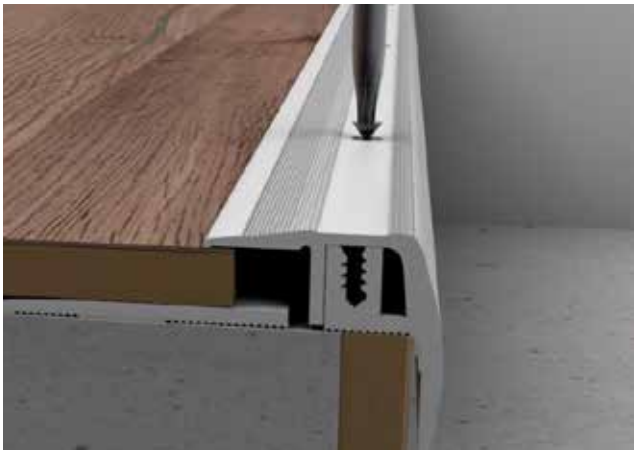

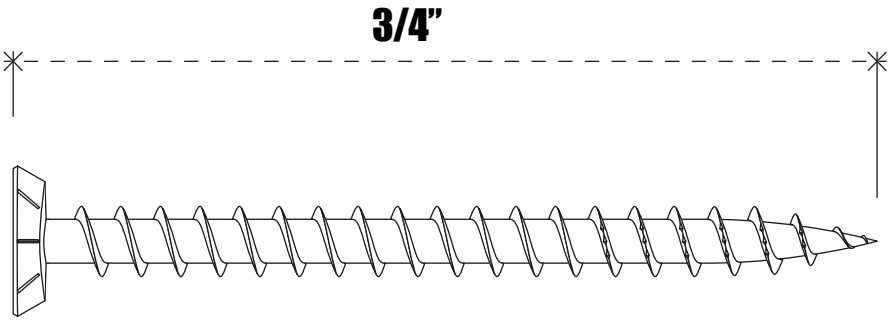

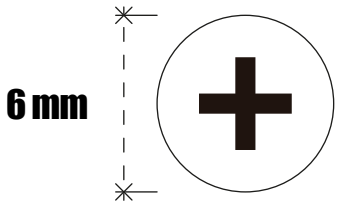

DENTADO ▸

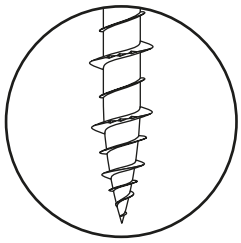

M4-24 x 3/8		
DESCRIPCIÓN	**x CAJÓN MASTER**	**x CAJA**
Tornillo aster para aluminio 4-24 x 3/8” **Flat - Phillips Zinc**	48 Cajas	1000 Tornillos

M6-20 x 3/8”		
DESCRIPCIÓN	**x CAJÓN MASTER**	**x CAJA**
Tornillo aster para aluminio 6-20 x 3/8” **Flat - Phillips Zinc**	48 Cajas	1000 Tornillos

M6-20 x 1/2”		
DESCRIPCIÓN	**x CAJÓN MASTER**	**x CAJA**
Tornillo aster para aluminio 6-20 x 1/2” **Flat - Phillips Zinc**	36 Cajas	1000 Tornillos

M6-20 x 3/4”		
DESCRIPCIÓN	**x CAJÓN MASTER**	**x CAJA**
Tornillo aster para aluminio 6-20 x 3/4” **Flat - Phillips Zinc**	24 Cajas	1000 Tornillos

M6-20 x 1		
DESCRIPCIÓN	**x CAJÓN MASTER**	**x CAJA**
Tornillo aster para aluminio 6-20 x 1 **Flat - Phillips Zinc**	18 Cajas	1000 Tornillos

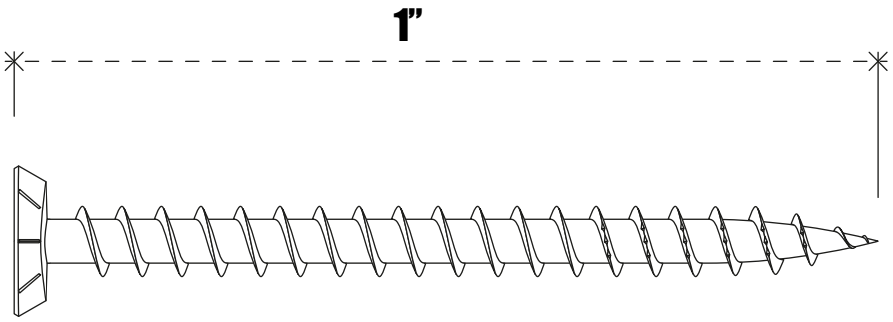

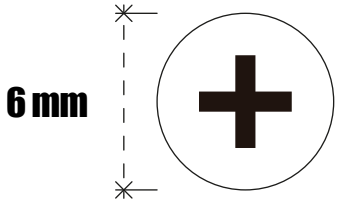

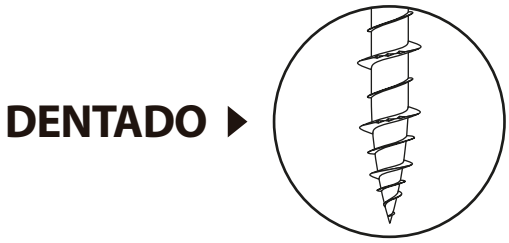

M6-20 x 3/8”		
DESCRIPCIÓN	**x CAJÓN MASTER**	**x CAJA**
Tornillo aster para aluminio 6-20 x 3/8” **Flat - Phillips Negro**	48 Cajas	1000 Tornillos

M6-20 x 1/2”		
DESCRIPCIÓN	**x CAJÓN MASTER**	**x CAJA**
Tornillo aster para aluminio 6-20 x 1/2” **Flat - Phillips Negro**	36 Cajas	1000 Tornillos

M6-20 x 3/4”		
DESCRIPCIÓN	**x CAJÓN MASTER**	**x CAJA**
Tornillo aster para aluminio 6-20 x 3/4” **Flat - Phillips Negro**	24 Cajas	1000 Tornillos

M6-20 x 1		
DESCRIPCIÓN	**x CAJÓN MASTER**	**x CAJA**
Tornillo aster para aluminio 6-20 x 1 **Flat - Phillips Negro**	18 Cajas	1000 Tornillos

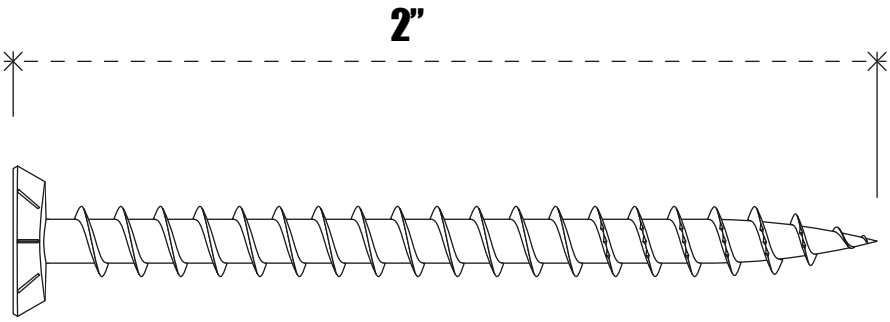

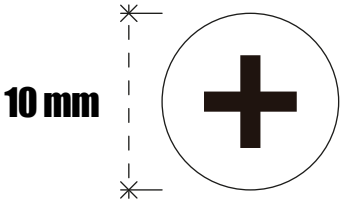

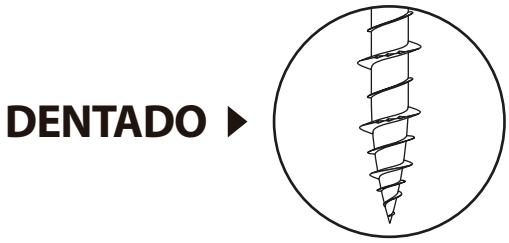

M8-18 x 3/8”		
DESCRIPCIÓN	**x CAJÓN MASTER**	**x CAJA**
Tornillo aster para aluminio 8-18 x 3/8” **Flat - Phillips Zinc**	36 Cajas	1000 Tornillos

M8-18 x 1		
DESCRIPCIÓN	**x CAJÓN MASTER**	**x CAJA**
Tornillo aster para aluminio 8-18 x 1 **Flat - Phillips Zinc**	14 Cajas	1000 Tornillos

M8-18 x 1-1/2”		
DESCRIPCIÓN	**x CAJÓN MASTER**	**x CAJA**
Tornillo aster para aluminio 8-18 x 1-1/2” **Flat - Phillips Zinc**	8 Cajas	1000 Tornillos

M10-20 x 2		
DESCRIPCIÓN	**x CAJÓN MASTER**	**x CAJA**
Tornillo aster para aluminio 10-20 x 2 **Flat - Phillips Zinc**	10 Cajas	500 Tornillos

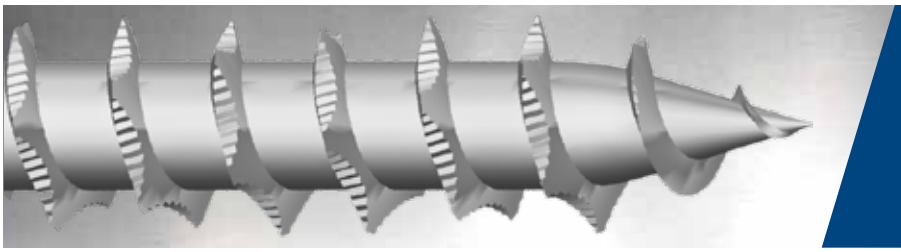

HILO - ROSCA DENTADA CON PUNTA FINA

PUNTERAS
AT-DRIVE

Son fabricadas bajo los mayores estándares de calidad y con los mejores materiales para una mayor durabilidad. La estructura de esta puntera es la adecuada para que tenga una fijación como si fuese imantada con los tornillos **AT- Drive** y así evitar las caídas del tornillo al momento de instalarlo.

T-2042		
DESCRIPCIÓN	**x CAJÓN MASTER**	**x CAJA**
Puntera **AT-Drive**	10 Cajas	100 Punteras

T-15		
DESCRIPCIÓN	**x CAJÓN MASTER**	**x CAJA**
Puntera **AT-Drive** (para 3.5 x 50 ATD)	10 Cajas	100 Punteras

BISAGRAS
SERIE B2

Clasificada en el grupo de la bisagras pesadas. Garantizan los 150,000 ciclos de apertura y cierre. A su vez se desarrolló un tornillo único, el cual calza perfectamente con el avellanado que tiene la copa, lo que ocasiona que la fijación en el material sea más eficiente.

B2-C=0	LATERAL	
	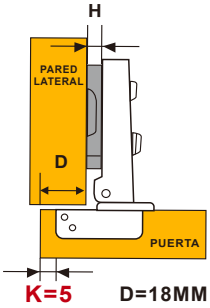 H=0 (PARA PANEL LATERAL 18-19 MM) H=4 (PARA PANEL LATERAL DE 15 MM)	
DESCRIPCIÓN Bisagra Aster Ajustable de 35 mm, 110° H=0 Central	**x CAJÓN MASTER** 100 Sobres	**x SOBRE** 2 Bisagras

B2-C=8	CENTRAL	
	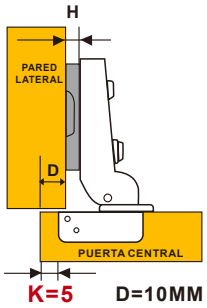 H=0 (PARA PANEL LATERAL 18-19 MM) H=4 (PARA PANEL LATERAL DE 15 MM)	
DESCRIPCIÓN Bisagra Aster Ajustable de 35 mm, 110° H=0 Central	**x CAJÓN MASTER** 100 Sobres	**x SOBRE** 2 Bisagras

B2-C=15	INTERIOR	
	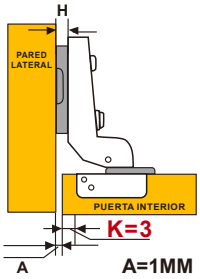	
DESCRIPCIÓN Bisagra Aster Ajustable de 35 mm, 110° H=2 Interior	**x CAJÓN MASTER** 100 Sobres	**x SOBRE** 2 Bisagras

BISAGRAS
SERIE B2 PLUS

Clasificada en el grupo de la bisagras pesadas. Garantizan los 150,000 ciclos de apertura y cierre. Lleva un tornillo aster cabeza gota de sebo que brinda un extra de fijación en la placa. A su vez se desarrolló un tornillo único, el cual calza perfectamente con el avellanado que tiene la copa, lo que ocasiona que la fijación en el material sea más eficiente.

PLACAS CON 3 TORNILLOS DE FIJACIÓN

TORNILLO ASTER DE REGULACIÓN

TORNILLO ASTER CABEZA GOTA DE SEBO

TORNILLO ASTER DE ENSAMBLAJE

B2-C=0 PLUS	LATERAL	
DESCRIPCIÓN Bisagra Aster **PLUS** Ajustable de 35 mm, 110° H=0 Central	**x CAJÓN MASTER** 100 Sobres	**x SOBRE** 2 Bisagras

B2-C=8 PLUS	CENTRAL	
DESCRIPCIÓN Bisagra Aster **PLUS** Ajustable de 35 mm, 110° H=0 Central	**x CAJÓN MASTER** 100 Sobres	**x SOBRE** 2 Bisagras

B2-C=15 PLUS	INTERIOR	
DESCRIPCIÓN Bisagra Aster **PLUS** Ajustable de 35 mm, 110° H=2 Interior	**x CAJÓN MASTER** 100 Sobres	**x SOBRE** 2 Bisagras

LUZ LED

SERIE B2 LED

Dispositivo LED con 30,000 horas de vida. Adaptable a cualquier modelo que se asemeje a las caracteristicas de su molde, puesto que es un accesorio montable. Funciona con una pila 23A.

B2 LED	LATERAL - CENTRAL - INTERIOR	
DESCRIPCIÓN	**x CAJÓN MASTER**	**x CAJA**
Luz LED para Bisagras de Mueble	100 Cajas	1 Luz LED

SOPORTE A GAS
CIERRE SUAVE - DOBLE PISTÓN

Perilla autoajustable que mide el angulo en el que comenzara el cierre suave.
El segundo piston es un material deribado del plastico llamado PBT que tiene una alta resistencia a la fricción, por lo que no tiene un desgaste, no se oxida y por lo tanto tiene una mayor duración.

Serie G80N	CARGA MÁXIMA 8 Kg

Serie G100N	CARGA MÁXIMA 10 Kg

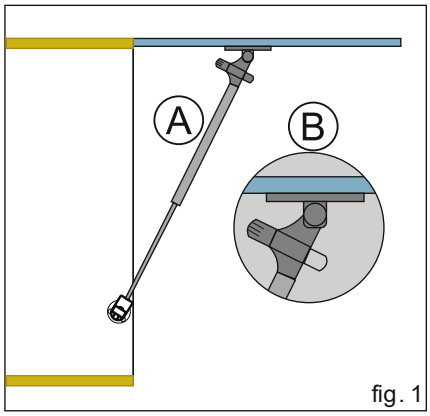

fig. 1

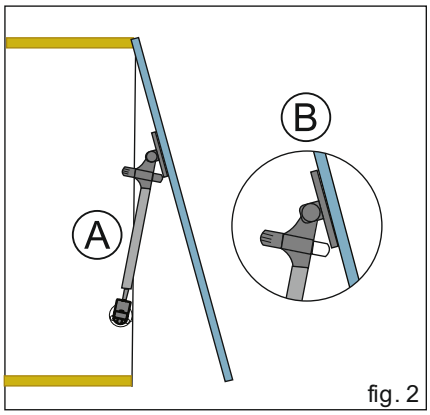

fig. 2

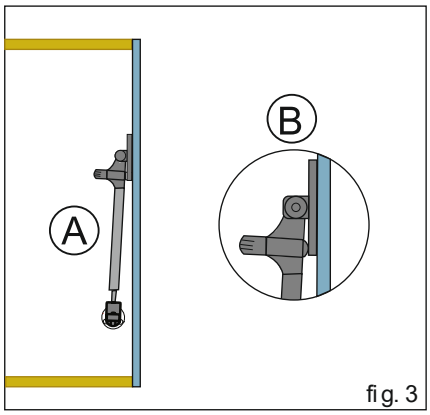

fig. 3

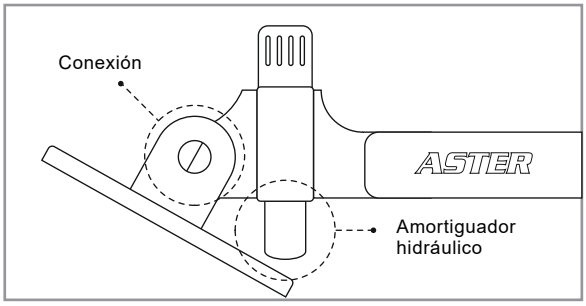

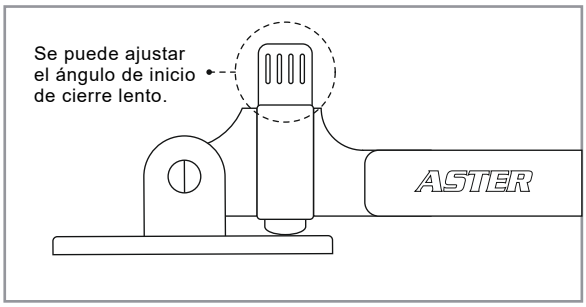

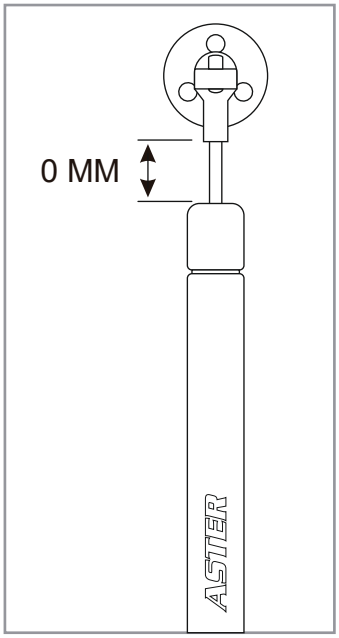

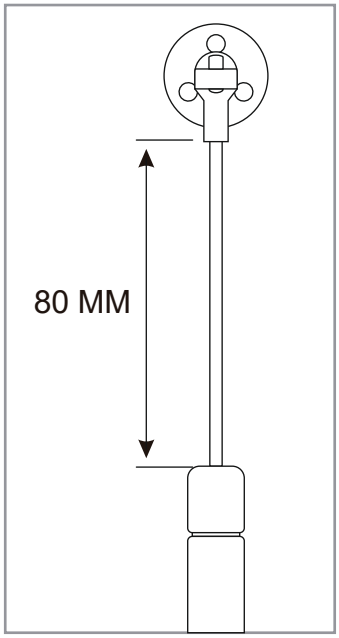

G80N	SOPORTE A GAS	
DESCRIPCIÓN Pistón a Gas 80 N - Cierre Lento	**x CAJÓN MASTER** 100 Cajas	**x CAJA** 1 Pistón
DESCRIPCIÓN Pistón a Gas 100 N - Cierre Lento	**x CAJÓN MASTER** 100 Cajas	**x CAJA** 1 Pistón

TABLA DE REFERENCIAS PARA INSTALACIÓN DE PISTÓN

ÁNGULO	APERTURA 75°				APERTURA 90°				APERTURA 110°			
ALTURA DE PUERTA **MM**	**300**	**400**	**500**	**600**	**300**	**400**	**500**	**600**	**300**	**400**	**500**	**600**
CARGA MÁXIMA **8 KG - 80 N**	2.6	2.2	1.7	1.3	2.4	2.0	1.6	1.2	2.1	1.7	1.4	1.0
CARGA MÁXIMA KG **100 KG - 100 N**	3.3	2.7	2.2	1.6	3.0	2.4	2.0	1.5	2.6	2.2	1.7	1.3

*EN CASO DE INSTALAR **2 PISTONES**, SE DUPLICAN LOS PESOS MÁXIMOS DE REFERENCIA

NUEVA LINEA DE
CORREDERAS TELESCOPICAS REFORZADAS

Las correderas telescopicas Aster, ademas de brindar una garantía por ser de una marca reconocida cuenta con muchos beneficios para ofrecer la mejor calidad al momento de elaborar un mueble. Guias laminadas de 1.0 mm y 1.2 mm, baño con zincado con excelente rendimiento. Tambien lleva un sistema de balines perfectamente esfericos para una mejor movilidad, garantía de 50,000 ciclos de apertura y cierre.

ASTER 35	CARGA MÁXIMA 25 Kg
ASTER 42	CARGA MÁXIMA 35 Kg
ASTER 45	CARGA MÁXIMA 45 Kg
ASTER 45 CIERRE SUAVE	CARGA MÁXIMA 45 Kg

35 MM	CORREDERAS TELESCOPICAS REFORZADAS	
DESCRIPCIÓN	**x CAJÓN MASTER**	**x CAJA**
Corredera Telescopica de 35 mm	20 Cajas	2 Correderas

42 MM	CORREDERAS TELESCOPICAS REFORZADAS	
DESCRIPCIÓN	**x CAJÓN MASTER**	**x CAJA**
Corredera Telescopica de 42 mm	15 Cajas	2 Correderas

45 MM	CORREDERAS TELESCOPICAS REFORZADAS	
DESCRIPCIÓN	**x CAJÓN MASTER**	**x CAJA**
Corredera Telescopica de 45 mm	15 Cajas	2 Correderas

45 MM CIERRE SUAVE	CORREDERAS TELESCOPICAS REFORZADAS	
DESCRIPCIÓN	**x CAJÓN MASTER**	**x CAJA**
Corredera Telescopica de 45 mm **Cierre Suave**	15 Cajas	2 Correderas

ASTER®

TAMBIÉN PUEDES ENCONTRARNOS EN:

www.asterproducts.com

/AsterProducts